SPLIT

Wärmepumpen-Klimageräte

Ein vollkommener Komfort zu jeder Jahreszeit

Das Sortiment Olimpia Splendid bietet komplette Lösungen hinsichtlich Effizienz und Luftqualität.

Effiziente und nachhaltige Lösungen

Die festen Klimaanlagen von Olimpia Splendid bieten eine perfekte Mischung von Effizienz und Nachhaltigkeit. Dank der mit Inverter gesteuerten Kompressoren neuester Generation, die die Energieklasse A+++ erreichen können, garantieren optimalen Komfort, Energieeinsparung und eine bedeutende Reduzierung der Emissionen von CO_2. Die ideale Wahl für diejenigen, die es wünschen, den Wohnkomfort mit Augenmerk auf Nachhaltigkeit zu verbessern.

Eine neue Luftqualität

Die Qualität der Luft, die wir im Haus einatmen, ist grundlegend für unser Wohlbefinden. Olimpia Splendid entwickelt Klimaanlagen, die auch auf die Luftbehandlung einwirken und sie sauberer und gesünder machen.
Die internen Einheiten besitzen fortschrittliche Filtrationssysteme, die in der Lage sind, Mikropartikel zu reduzieren (bis zu PM 2.5) und, wo möglich, erlauben sie einen korrekten Luftaustausch für eine noch gesündere Umgebung.

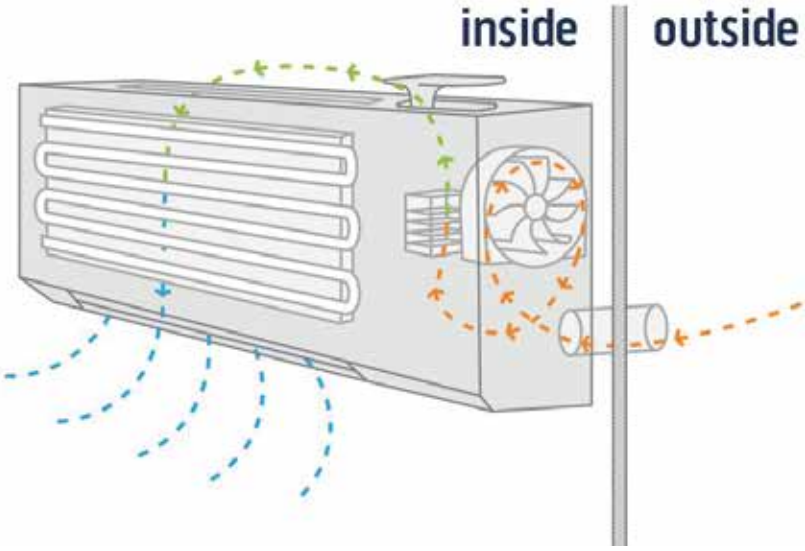

Lösungen für jeden Bedarf

Die Klimaanlagen mit Wärmepumpe Split von Olimpia Splendid ermöglichen es, in jedem Haus das richtige Klima zu installieren

Monosplit-Lösungen

Das Sortiment an festen Klimaanlagen von Olimpia Splendid bietet leistungsstarke Monosplit-Lösungen mit Inverter-Technologie, die entwickelt wurden, um Effizienz, Komfort und eine höhere Luftqualität zu gewährleisten. Ideal für diejenigen, die ein einzelnes System suchen, einfach zu installieren, aber mit besonderem Augenmerk auf die Luftfilterung und den Luftaustausch.

Multisplit-Lösungen

Für diejenigen, die komplexere Anforderungen besitzen, bietet Olimpia Splendid modulare Multisplit-Lösungen an. Dank der Möglichkeit der Kombination von verschiedenen internen Einheiten können maßgefertigte Anlagen entwickelt werden, indem man die für jede Umgebung geeignete Größe wählt, ohne auf hohe Leistungen und Energieeffizienz zu verzichten.

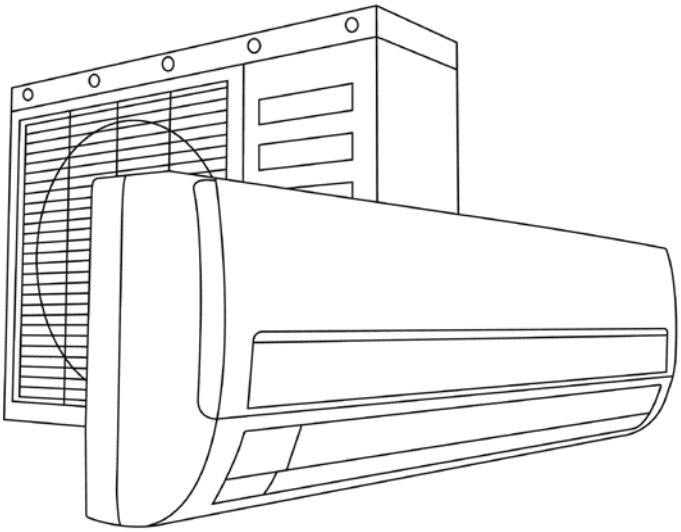

Wärmepumpen-Klimageräte

	9/10	12	18	24
MONOSPLIT	ALYSEA E INVERTER 9 (OS-C/SEAAH09EI)	ALYSEA E INVERTER 12 (OS-C/SEAAH12EI)		
	NEW LYBEX E INVERTER 9 (OS-C/SELIH09EI)	NEW LYBEX E INVERTER 12 (OS-C/SELIH12EI)		
	NEW MYSTRAL S1 E INVERTER 9 (OS-C/SEMTH09EI)	NEW MYSTRAL S1 E INVERTER 12 (OS-C/SEMTH12EI)	NEW MYSTRAL S1 E INVERTER 18 (OS-C/SEMTH18EI)	NEW MYSTRAL S1 E INVERTER 24 (OS-C/SEMTH24EI)
	ARYAL S1 E INVERTER 10 C (OS-K/SEAPH10EI)	ARYAL S1 E INVERTER 12 C (OS-K/SEAPH12EI)	ARYAL S1 E INVERTER 18 C (OS-K/SEAPH18EI)	ARYAL S1 E INVERTER 24 C (OS-K/SEAPH24EI)

	DUAL 14	DUAL 18	TRIAL 21
MULTISPLIT	ARYAL E DUAL INVERTER 14 UE OS-CAAMH14EI UI OS-SEPHH09EI UI OS-SEPHH12EI	ARYAL E DUAL INVERTER 18 UE OS-CAAMH18EI UI OS-SEPHH09EI UI OS-SEPHH12EI	ARYAL E TRIAL INVERTER 21 UE OS-CAAMH21EI UI OS-SEPHH09EI UI OS-SEPHH12EI

Auf Seite 62 können Sie die Tabelle der möglichen Kombinationen von Aryal S2 Multisplit-Außengeräten und Aryal Multisplit-Innengeräten herunterladen, die auch im Download-Bereich der Website Olimpiasplendid.de verfügbar sind

Energieeffizienzklassen beim Kühlen (je nach bezüglichen Betriebsbedingungen jedes Modells) eines Sortiments von A+++ bis D.

WLAN bei alle Modellen enthalten

Keine Installation und maximale Konfigurationsfreundlichkeit

Um die Klimaanlage von einem Smartphone aus zu verwalten, sind alle Olimpia Splendid Klimaanlagen mit WLAN-Konnektivität ausgestattet (in die internen Einheiten Alysea, Lybex und Mystral S1 integriert und über ein einfaches Kit in allen anderen Geräten enthalten). Dank der WLAN-Verbindung, die nicht die Konfiguration des Routers erfordert, kann die Klimaanlage auch von der Ferne aus, außerhalb des Hauses, über das 3G- und 4G-Netz des eigenen Smartphones verwaltet werden.

Download on the App Store

GET IT ON Google Play

OS Comfort
Inklusive USB-Stick für Wi-Fi-Verbindung, kompatibel mit Modellen der Aryal Mono- und Multisplit-Reihe.

OS Home
Integriertes WLan, kompatibel mit den Modellen des Sortiments Alysea, Lybex und Mystral S1.

Merkmale der App

Verfügbar für iPhone und iPad mit IOS-Betriebssystem und für Smartphone und Tablet mit Anroid-Betriebssystem (Hinweise zur Kompatibilität finden Sie in Apple Store und in Google Play). Ermöglicht die Verwaltung einer oder mehrerer Klimaanlagen.

Funktionsweise der App

- Alle Modi einstellbar: Heizung, Kühlung, Entfeuchtung, nur Lüftung, automatisch
- Auch Sonderfunktionen sind einstellbar: motorisierte Klappe, Wochentimer, Gerätegemeinnutzung
- Anzeige der Raumtemperatur

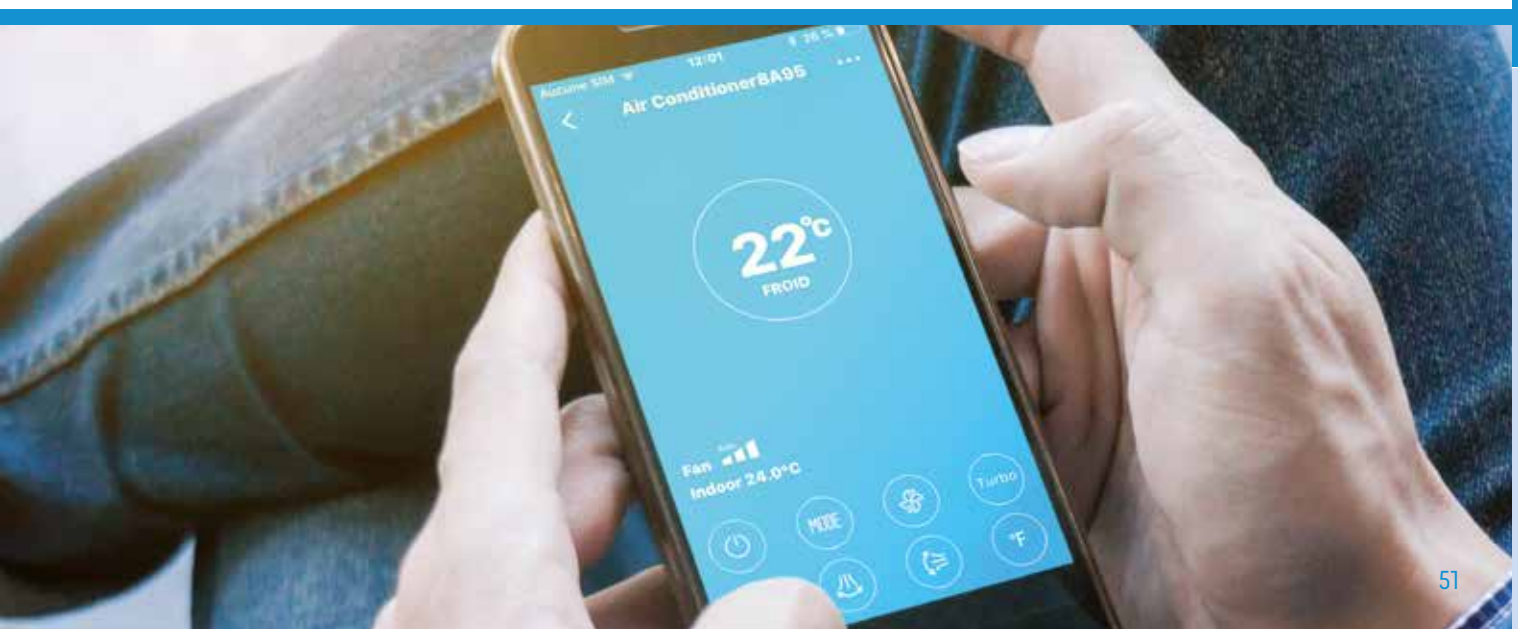

ALYSEA E

Der auf das Raumklima spezialisierte Single-Split-Inverter

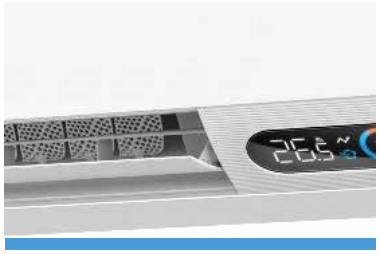

HOHE EFFIZIENZ

Hochleistungs-Kältemittel R32 mit maximaler technologischer Effizienz, bis zu einer Energieeffizienzklasse von A+++.

FRESH AIR TECHNOLOGY

Frischluft mit einem Durchsatz von 60 m3/h, die einen Raum von 36 m³ in 36 Minuten reinigen kann.

FORTSCHRITTLICHE FILTERUNG UND QUALITÄTSANZEIGE

Die Frischluft durchläuft 4 Filterschichten und das Display zeigt die Luftqualität im Raum in Echtzeit an, wobei flüchtige organische Verbindungen PM 2,5 erkannt werden

STERILISIERUNG BEI 56 °C

Sterilisationszyklen von Hochtemperaturverdampfern, um die Bildung von Bakterien zu verhindern und die Luftqualität zu verbessern.

EIGENSCHAFTEN

Hochleistungs-Inverter-Technologie und Kältemittel R32
Energieeffizienzklasse A+++ beim Kühlen (auf einer Skala zwischen A+++ und D)
Fernbedienung zur Fernsteuerung mitgeliefert
Golden-Fin-Behandlung auf der Batterie der externen Einheit, um die korrosive Wirkung von atmosphärischen Mitteln zu verhindern und die Leistungseffizienz zu verbessern.

FUNKTIONEN

Kühlen, Heizen, Entfeuchten und Lüften
Funktionen Timer, Auto, Eco, Sleep, Silent, Turbo und Auto-Restart4 Filterstufen: Primärfilter, High-Density-Filter, Hepa11-Filter, Silberionenfilter.
Follow Me-Funktion: präzise Temperaturerfassung, wo sich die Fernbedienung befindet.
Gentle Wind-Funktion: sanfter Luftstrom zur Vermeidung direkter Strömungen dank 1100 Mikrolöchern auf den Innenlamellen.
Swing-Funktion: passt den Luftstrom automatisch an (horizontal und vertikal).
Auto-Diagnose-Funktion: im Falle einer Störung zeigt das Display den Fehlercode an.
Filterreinigungsalarm: das Display zeigt den Austausch- und Filterreinigungsalarm an.
Smart Light Sensor: sobald das Raumlicht ausgeschaltet ist, schaltet sich das Display automatisch aus.

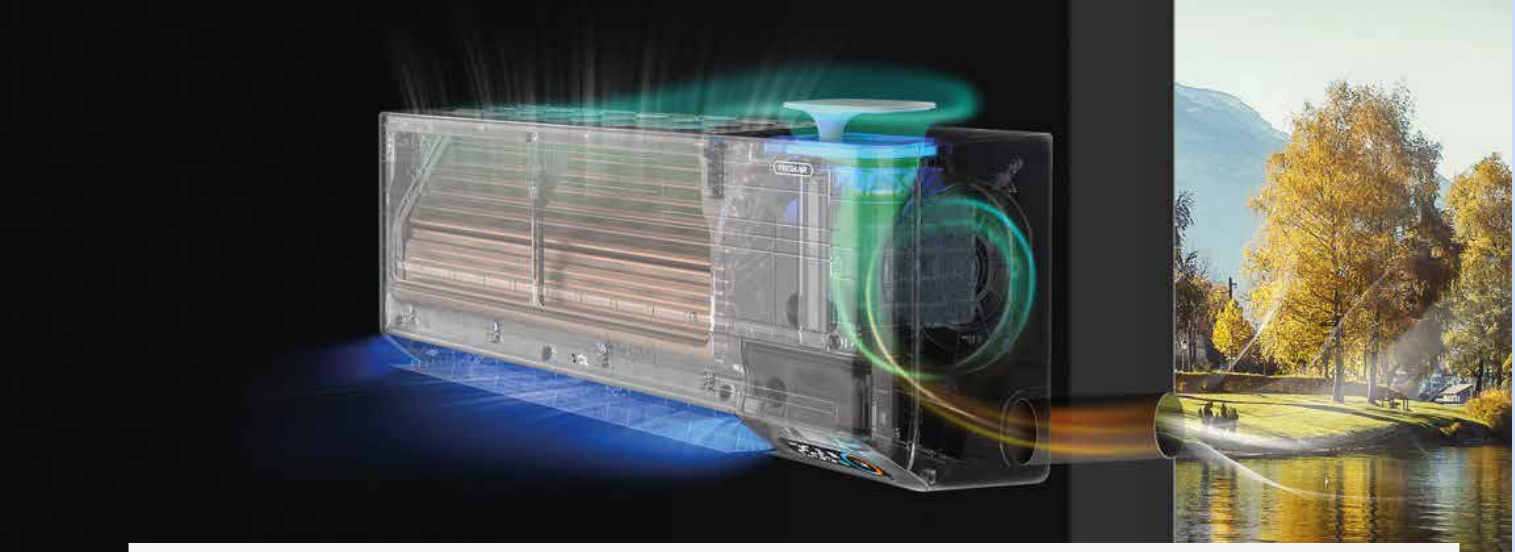

FRESH AIR TECHNOLOGY

Alysea ist die Klimaanlage, die es ermöglicht, die Luft in einem Raum zu erneuern, indem Luft von außen zugeführt wird. Die Einlassöffnung erlaubt einen Luftdurchsatz von 60m3/h, die Luft wird abgekühlt oder erwärmt, um die eingestellte Temperatur in der Umgebung beizubehalten. Im Verhältnis zu einer traditionellen Klimaanlage verringert Alysea erheblich die Konzentration von CO2 und Schadstoffen in der Luft.
Grafik rechts: Reduzierung der Konzentration von Co2, dank der Technologie Fresh Air im Verhältnis zu einer traditionellen Klimatisierungstechnologie.

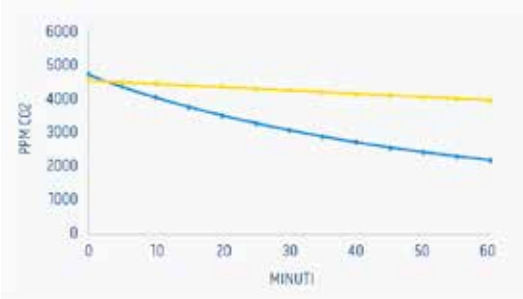

TRADITIONELLE KLIMAANLAGE
KLIMAANLAGE MIT TECHNOLOGIE FRESH AIR

4 Filtrationsstufen
Dank eines fortschrittlichen Filtrationssytems reinigt Alysea die Frischluft und diejenige im Raum mit einer Wirksamkeit von über 99% hinsichtlich Bakterien und 94% ultrafeiner Partikel (PM 2.5).

Realtime Quality Display
Mit Alysea ist die Raumluftqualität stets unter Kontrolle. Über das Farbdisplay ist es möglich, die Konzentration von Luftschadstoffen in Echtzeit und auf intuitive Weise zu visualisieren.

Sterilisierung bei 56°C
Alysea unterzieht den Verdampfer Abtau-, Auftau- und Trocknungszyklen bei hohen Temperaturen, um Staub, Schmutz und andere Verunreinigungen aus der internen Einheit zu entfernen, die potenziell schädlich sind, wenn sie über die Klimaanlage in die Luft gelangen.

Funktion Gentle Wind
Dank der Funktion Gentle Wind und den 1.100 Mikrolöchern an den internen Lamellen, ist es möglich, den klassischen direkten Luftstrom zu vermeiden, um das Klima im Haus auch in empfindlicheren Situationen wie im Schlafzimmer oder in Anwesenheit von Kindern zu vermeiden

INSTALLATION

Erste Installationsmodalität
Mit hinterem Ausgang an der internen Einheit, positioniert an der Zimmerwand, mit zwei sich kreuzenden Löchern von 70 mm Durchmesser.

Zweite Installationsmodalität
Seitlicher Ausgang (rechts oder links) an der internen Einheit, wandseitig, mit einzigem Loch von 70 mm.

Video-Tutorial

Vertiefung

NEW

LYBEX E

Leistungsstarker Monosplit Inverter an hoher Wand

HOHE EFFIZIENZ

Hochleistungs-Kältemittel R32 mit maximaler technologischer Effizienz, bis zu einer Energieeffizienzklasse von A+++.

SELF CLEAN

Es reinigt und trocknet den Verdampfer automatisch, beseitigt Staub, Schimmel und Fett und garantiert saubere Luft in der Umgebung.

EIGENSCHAFTEN

Leistungsstarke Inverter-Technologie
Kältemittel R32
Energieklasse beim Kühlen A+++ (an einem Sortiment von A+++ bis D)
Staubfilter
Fernbedienung für die Fernsteuerung im Lieferumfang
Behandlung Golden Fin am Register der externen Einheit, um der korrosiven Wirkung der atmosphärischen Wirkstoffe vorzubeugen und die Leistungseffizienz zu verbessern.

FUNKTIONEN

Kühlung, Heizung, Entfeuchtung und Belüftung
Funktionen Timer, Eco, Sleep, Quiet und Turbo
Swing-Funktionen: vertikale Schwingung der Klappe für eine bessere Verteilung der Luft im Raum.
Auto-Restart-Funktion: nach einem Stromausfall startet die Einheit mit der zuletzt eingestellten Funktion wieder.
Auto-Diagnose-Funktion: im Falle einer Störung wird der Fehlercode am Display angezeigt.

NEW

MYSTRAL S1 E

Monosplit Inverter bei hohen Wänden

HOHE EFFIZIENZ

Hochleistungs-Kältemittel R32 mit maximaler technologischer Effizienz, um die Energieeffizienzklasse von A++ zu erreichen.

SELF CLEAN

Es reinigt und trocknet den Verdampfer automatisch, beseitigt Staub, Schimmel und Fett und garantiert saubere Luft in der Umgebung.

EIGENSCHAFTEN

Leistungsstarke Inverter-Technologie
Kältemittel R32
Energieklasse beim Kühlen A++ (an einem Sortiment von A+++ bis D)
Staubfilter
Fernbedienung für die Fernsteuerung im Lieferumfang
Behandlung Golden Fin am Register der externen Einheit, um der korrosiven Wirkung der atmosphärischen Wirkstoffe vorzubeugen und die Leistungseffizienz zu verbessern.

FUNKTIONEN

Kühlung, Heizung, Entfeuchtung und Belüftung
Funktionen Timer, Eco, Sleep, Quiet und Turbo
Swing-Funktionen: vertikale Schwingung der Klappe für eine bessere Verteilung der Luft im Raum.
Auto-Restart-Funktion: nach einem Stromausfall startet die Einheit mit der zuletzt eingestellten Funktion wieder.
Auto-Diagnose-Funktion: im Falle einer Störung wird der Fehlercode am Display angezeigt.

ARYAL S1 E

Monosplit Inverter bei hohen Wänden

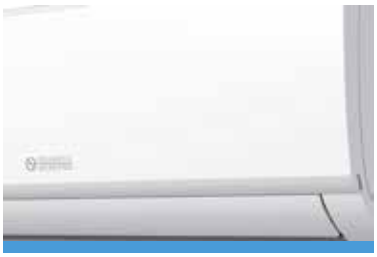

HOHE EFFIZIENZ

Hochleistungs-Kältemittel R32 mit maximaler technologischer Effizienz, um die Energieeffizienzklasse von A++ zu erreichen.

AIR QUALITY TECH

Die behandelte Luft wird mit Staubfiltern, Aktivkohlefiltern und Kaltkatalysatoren gereinigt, um Verunreinigungen zu entfernen.

SELF CLEAN

Es reinigt und trocknet den Verdampfer automatisch, beseitigt Staub, Schimmel und Fett und garantiert saubere Luft in der Umgebung.

FOLLOW ME

Die Fernbedienung fungiert als Fernthermostat, um die korrekte Temperaturregelung dort zu gewährleisten, wo sich die Bewohner des Raumes befinden.

EIGENSCHAFTEN

Hochleistungs-Inverter-Technologie
Kältemittel R32
Energieeffizienzklasse A++ beim Kühlen (auf einer Skala zwischen A+++ und D)
Fernbedienung zur Fernsteuerung mitgeliefert
Golden-Fin-Behandlung auf der Batterie der externen Einheit, um die korrosive Wirkung von atmosphärischen Mitteln zu verhindern und die Leistungseffizienz zu verbessern.

FUNKTIONEN

Kühlung, Heizung, Entfeuchtung und Belüftung
Timer-, Auto--, Sleep-, Silent- und Turbo-Funktionen
Follow-me-Funktion: Präzise Temperaturerkennung am Standort der Fernbedienung.
Swing-Funktionen: Schwingung der Klappe für eine bessere Verteilung der Luft im Raum.
Auto-Restart-Funktion: nach einem Stromausfall startet die Einheit mit der zuletzt eingestellten Funktion wieder.
Auto-Diagnose-Funktion: im Falle einer Störung wird der Fehlercode am Display angezeigt.

ARYAL MULTISPLIT [I-PHENIX]

Multisplit mit hoher Energieeffizienz

HOHE EFFIZIENZ

Hochleistungs-Kältemittel R32 mit maximaler technologischer Effizienz, um die Energieeffizienzklasse von A++ zu erreichen.

IONISATOR

Neutralisiert die Schadstoffe in der Luft für eine gesündere und saubere Raumluft

AIR QUALITY TECH

Die behandelte Luft wird mit Staubfiltern, Aktivkohlefiltern und Kaltkatalysatoren gereinigt, um Verunreinigungen zu entfernen.

FOLLOW ME

Die Fernbedienung fungiert als Fernthermostat, um die korrekte Temperaturregelung dort zu gewährleisten, wo sich die Bewohner des Raumes befinden.

EIGENSCHAFTEN

Energieeffiziente Invertertechnologie mit dem Kältemittel R32 mit niedrigem GWP-Wert.
Erhältlich in Doppel- und Testversionen, um bis zu drei Räume mit einem einzigen externen Motor zu klimatisieren.
Das System ist modular aufgebaut: Sie können Systeme entwerfen, indem Sie die richtige Größe entsprechend der Wärmebelastung des Systems auswählen.
Golden Fin-Behandlung der Wärmetauscher des Außengeräts, um die korrosive Wirkung von Witterungseinflüssen zu verhindern und die Leistungseffizienz zu verbessern.

FUNKTIONEN

Kühlung, Heizung, Entfeuchtung und Belüftung
Timer-, Auto-, Sleep- und Turbo-Funktionen
Follow-Me-Funktion: Präzise Temperaturerkennung am Standort der Fernbedienung.
Swing-Funktionen: vermeiden einen direkten Luftstrahl und passen den Luftstrom automatisch an (horizontal und vertikal)
Auto-Restart-Funktion: nach einem Stromausfall startet die Einheit mit der zuletzt eingestellten Funktion wieder.
Auto-Diagnose-Funktion: im Falle einer Störung wird der Fehlercode am Display angezeigt.

				Alysea E Inverter 9	Alysea E Inverter 12	Lybex E Inverter 9 (NEW)	Lybex E Inverter 12 (NEW)
	ARTIKELNUMMER INNENEINHEIT			OS-SEAAH09EI	OS-SEAAH12EI	OS-SELIH09EI	OS-SELIH12EI
	EAN CODE INNENEINHEIT			8021183121148	8021183121179	8021183122787	8021183122817
	ARTIKELNUMMER AUSSENEINHEIT			OS-CEAAH09EI	OS-CEAAH12EI	OS-CELIH09EI	OS-CELIH12EI
	EAN CODE AUSSENEINHEIT			8021183121155	8021183121186	8021183122794	8021183122824
	PRODUKTCODE			OS-C/SEAAH09EI	OS-C/SEAAH12EI	OS-C/SELIH09EI	OS-C/SELIH12EI
	EAN CODE			8021183121131	8021183121162	8021183122770	8021183122800
	Energieabgabe im Kühlbetrieb (min/Nennwert/max)		kW	0,8/2,63/3,5	1/3,53/4	0,3/2,6/3,7	0,3/3,5/4,2
	Energieabgabe im Heizbetrieb (min/Nennwert/max)		kW	1,0/2,83/3,9	1/3,8/4,5	0,3/2,6/4,2	0,3/3,5/4,6
	Leistungsaufnahme im Kühlbetrieb (min/Nennwert/max)		kW	0,24/0,649/1,5	0,29/0,895/1,65	0,15/0,55/1,3	0,15/0,87/1,4
	Leistungsaufnahme im Heizbetrieb (min/Nennwert/max)		kW	0,24/0,665/1,615	0,29/0,969/1,93	0,15/0,5/1,25	0,15/0,78/1,43
	Leistungsaufnahme im Kühlbetrieb (min/Nennwert/max)		A	1,2/3,8/7	1,5/4,7/9,2	0,8/2,5/5,8	0,8/3,9/6,2
	Leistungsaufnahme im Heizbetrie (min/Nennwert/max)		A	1,2/4/7,5	1,5/5,1/10	0,8/2,3/5,6	0,8/3,5/6,4
	EER			4,05	3,94	4,73	4,02
	COP			4,25	3,92	5,2	4,49
	Maximale Leistungsaufnahme im Kühlbetrieb		kW	1,5	1,65	1,7	1,9
	Maximale Leistungsaufnahme im Heizbetrieb		kW	1,62	1,93	1,7	1,9
	Energieeffizienzklasse im Kühlbetrieb			A+++	A+++	A+++	A+++
	Energieeffizienzklasse im Heizbetrieb ZWISCHENSAISON			A++	A++	A++	A++
	Energieeffizienzklasse im Heizbetrieb WÄRMERE SAISON			A+++	A+++	A+++	A+++
	Energieeffizienzklasse im Heizbetrieb KALTE SAISON			A	A	-	-
	Leistungsaufnahme im Kühlbetrieb		kWh/Jahr	107	144	106	142
	Jährlicher Leistungsaufnahme im Heizbetrieb ZWISCHENSAISON		kWh/Jahr	639	761	718	964
	Jährlicher Leistungsaufnahme im Heizbetrieb WÄRMERE SAISON		kWh/Jahr	631	769	676	890
	Jährlicher Leistungsaufnahme im Heizbetrieb KALTE SAISON		kWh/Jahr	1792	2162	-	-
	Entfeuchtungsleistung		l/h	1	1,2	0,9	0,9
Auslegungslast (EN 14825)	Kühlung	Pdesignc	kW	2,6	3,5	2,6	3,5
	Heizung / Durchschnitt	Pdesignh	kW	2,1	2,5	2,4	3,2
	Heizung / Wärmer	Pdesignh	kW	2,3	2,8	2,5	3,3
	Heizung / Kälter	Pdesignh	kW	2,9	3,5	-	-
Jahreszeitenbedingter Wirkungsgrad (EN 14825)	Kühlung	SEER		8,5	8,5	8,5	8,5
	Heizung / Durchschnitt	SCOP (A)		4,6	4,6	4,6	4,6
	Heizung / Wärmer	SCOP (W)		5,1	5,1	5,1	5,1
	Heizung / Kälter	SCOP (C)		3,4	3,4	-	-
INNENEINHEIT	Schallleistung (EN 12102)	LWA	dB(A)	51	51	47	51
	Schallleistungspegel (max/mit/min/leise)		dB(A)	38/33/27/22	38/33/27/22	37/32/27/21	41/34/28/22
	Luftdurchsatz im Kühlbetrieb (max/med/min)		m³/h	596/542/482	602/542/481	550/450/350	650/550/450
	Luftdurchsatz im Heizbetrieb (max/med/min)		m³/h	553/492/432	608/524/451	600/500/400	700/600/500
	Schutzgrad			IPX0	IPX0	-	-
	Abmessungen (Breite x Höhe x Tiefe) (ohne Verpackung)		mm	888x313x205	888x313x205	820x300x200	820x300x200
	Gewicht (ohne Verpackung)		kg	10,5	11	9,5	9,5
	Abmessungen (Breite x Höhe x Tiefe) (mit Verpackung)		mm	988x389x328	988x389x328	892x362x270	892x362x270
	Gewicht (mit Verpackung)		kg	12,5	13	11,0	11,0
AUSSENEINHEIT	Schallleistung (EN 12102)	LWA	dB(A)	60	61	61	61
	Schalldruck		dB(A)	50	51	51	51
	Luftdurchsatz (max)		m³/h	1900	2200	1400	2000
	Schutzgrad			IPX4	IPX4	IPX4	IPX4
	Abmessungen (Breite x Höhe x Tiefe) (ohne Verpackung)		mm	777x498x290	795x549x305	812x540x314	812x540x314
	Gewicht (ohne Verpackung)		kg	20,5	24,5	24	24
	Abmessungen (Breite x Höhe x Tiefe) (mit Verpackung)		mm	838x540x338	852x600x358	850x592x347	850x592x347
	Gewicht (mit Verpackung)		kg	23,5	26,5	28	28
KÜHLKREIS	Flüssigkeitsleitung Ø		inch - mm	1/4"-6,35	1/4"-6,35	1/4" - 6,35	1/4"-6,35
	Saugleitung Ø		inch - mm	3/8"-9,52	3/8"-9,52	3/8"-9,52	3/8"-9,52
	Maximale Kältemittellänge		m	25	25	15	15
	Maximaler Höhenunterschied		m	10	10	5	5
	Vorgefüllte Leitungslänge		m	5	5	5	5
	Empfohlene Min.-Leitungslänge		m	5	5	5	5
	Erhöhung des Kältemittels (bei Rohrleitungen mit einer Länge von über 5 m)		g/m	15	15	15	15
	Maximaler Betriebsdruck (Seite Oben/Unten)		MPa	3,7/1,2	3,7/1,2	4,2/1,2	4,2/1,2
	Kältemittel*	Typ	Typ	R32	R32	R32	R32
	Treibhauspotential	GWP		675	675	675	675
	Kältemittelfüllung		kg	0,51	0,605	0,51	0,58
ELEKTRISCHE ANSCHLÜSSE	Stromversorgung Inneneinheit		V/F/Hz	220-240 / 1 / 50	220-240 / 1 / 50	220-240 / 1 / 50	220-240 / 1 / 50
	Stromversorgung Außeneinheit		V/F/Hz	220-240 / 1 / 50	220-240 / 1 / 50	220-240 / 1 / 50	220-240 / 1 / 50
	Anschluss Versorgung Außeneinheit	Leiter		3 x 1,0 mm2	3 x 1,0 mm2	3 x 1,0 mm2	3 x 1,0 mm2
	Verbindung Innen-/Außeneinheit	Leiter		4 x 1,0 mm2	4 x 1,0 mm2	4 x 1,0 mm2	4 x 1,0 mm2
	Max. Strom		A	7,5	10	7,8	8,5

BETRIEBSGRENZEN

Innenbereiche Umgebungstemperatur	**Höchsttemperatur im Kühlbetrieb**	DB 32°C	DB 32°C
	Mindesttemperatur im Kühlbetrieb	DB 17°C	DB 16°C
	Höchsttemperatur im Heizbetrieb	DB 30°C	DB 30°C
	Mindesttemperatur im Heizbetrieb	DB 0°C	DB 0°C
Aussenbereiche Umgebungstemperatur	**Höchsttemperatur im Kühlbetrieb**	DB 53°C	DB 46°C
	Mindesttemperatur im Kühlbetrieb	-	-
	Höchsttemperatur im Heizbetrieb	DB 30°C	DB 27°C
	Mindesttemperatur im Heizbetrieb	DB -20°C	DB -15°C

Die angegebenen Daten beziehen sich auf die Anforderungen in EN 14511 und EN 14825 sowie der delegierten Verordnung (EU) 626/2011. Der effektive Stromverbrauch des Produkts kann unter den tatsächlichen Nutzungsbedingungen von den angegebenen abweichen. Die Daten können ohne vorherige Ankündigung geändert und modifiziert werden.
*Nicht hermetisch versiegelte Ausrüstung, die fluorierte Gase mit einem Treibhauspotential von GWP = 675 enthält.
Die Energieeffizienzklassen beziehen sich auf ein Sortiment von A+++ bis D.

				NEW	NEW	NEW	NEW
				Mystral S1 E Inverter 9	Mystral S1 E Inverter 12	Mystral S1 E Inverter 18	Mystral S1 E Inverter 24
	ARTIKELNUMMER INNENEINHEIT			OS-SEMTH09EI	OS-SEMTH12EI	OS-SEMTH18EI	OS-SEMTH24EI
	EAN CODE INNENEINHEIT			8021183122534	8021183122541	8021183122558	8021183122565
	ARTIKELNUMMER AUSSENEINHEIT			OS-CEMTH09EI	OS-CEMTH12EI	OS-CEMTH18EI	OS-CEMTH24EI
	EAN CODE AUSSENEINHEIT			8021183122572	8021183122589	8021183122596	8021183122602
	PRODUKTCODE			OS-C/SEMTH09EI	OS-C/SEMTH12EI	OS-C/SEMTH18EI	OS-C/SEMTH24EI
	EAN CODE			8021183122619	8021183122626	8021183122633	8021183122640
	Energieabgabe im Kühlbetrieb (min/Nennwert/max)		kW	0,3/2,7/3,8	0,3/3,5/3,8	0,5/5,1/5,4	0,6/6,5/6,6
	Energieabgabe im Heizbetrieb (min/Nennwert/max)		kW	0,3/2,7/3,9	0,3/3,5/3,9	0,5/5,1/5,6	0,6/6,5/6,8
	Leistungsaufnahme im Kühlbetrieb (min/Nennwert/max)		kW	0,15/0,8/1,4	0,15/1,1/1,4	0,17/1,68/1,85	0,21/2/2,18
	Leistungsaufnahme im Heizbetrieb (min/Nennwert/max)		kW	0,15/0,72/1,27	0,15/1/1,27	0,17/1,54/1,9	0,21/1,85/2,05
	Leistungsaufnahme im Kühlbetrieb (min/Nennwert/max)		A	0,8/3,6/6,9	0,8/5/6,9	1/7,9/8,3	1,2/9,2/10
	Leistungsaufnahme im Heizbetrie (min/Nennwert/max)		A	0,8/3,3/6,2	0,8/4,5/6,2	1/7,9/8,5	1,2/8,5/9,4
	EER			3,38	3,18	3,04	3,25
	COP			3,75	3,5	3,31	3,51
	Maximale Leistungsaufnahme im Kühlbetrieb		kW	1,75	1,75	2,4	3
	Maximale Leistungsaufnahme im Heizbetrieb		kW	1,75	1,75	2,4	3
	Energieeffizienzklasse im Kühlbetrieb			A++	A++	A++	A++
	Energieeffizienzklasse im Heizbetrieb ZWISCHENSAISON			A+	A+	A+	A+
	Energieeffizienzklasse im Heizbetrieb WÄRMERE SAISON			A+++	A+++	A+++	A+++
	Energieeffizienzklasse im Heizbetrieb KALTE SAISON			-	-	-	-
	Leistungsaufnahme im Kühlbetrieb		kWh/Jahr	160	203	290	347
	Jährlicher Leistungsaufnahme im Heizbetrieb ZWISCHENSAISON		kWh/Jahr	905	942	1455	1835
	Jährlicher Leistungsaufnahme im Heizbetrieb WÄRMERE SAISON		kWh/Jahr	765	790	1354	1585
	Jährlicher Leistungsaufnahme im Heizbetrieb KALTE SAISON		kWh/Jahr	-	-	-	-
	Entfeuchtungsleistung		l/h	1,3	1,3	1,9	2,2
Auslegungslast (EN 14825)	Kühlung	Pdesignc	kW	2,7	3,5	5,1	6,1
	Heizung / Durchschnitt	Pdesignh	kW	2,6	2,7	4,2	5,3
	Heizung / Wärmer	Pdesignh	kW	2,8	2,9	5,0	5,8
	Heizung / Kälter	Pdesignh	kW	-	-	-	-
Jahreszeitenbedingter Wirkungsgrad (EN 14825)	Kühlung	SEER		6,1	6,1	6,1	6,1
	Heizung / Durchschnitt	SCOP (A)		4,0	4,0	4,0	4,0
	Heizung / Wärmer	SCOP (W)		5,1	5,1	5,1	5,1
	Heizung / Kälter	SCOP (C)		-	-	-	-
INNENEINHEIT	Schallleistung (EN 12102)	LWA	dB(A)	51	51	50	54
	Schallleistungspegel (max/mit/min/leise)		dB(A)	41/34/28/22	41/34/28/22	40/35/30/26	44/40/36/32
	Luftdurchsatz im Kühlbetrieb (max/med/min)		m³/h	550/450/350	550/450/350	650/550/450	950/800/650
	Luftdurchsatz im Heizbetrieb (max/med/min)		m³/h	600/500/400	600/500/400	700/600/500	1000/850/700
	Schutzgrad			-	-	-	-
	Abmessungen (Breite x Höhe x Tiefe) (ohne Verpackung)		mm	780x276x202	780x276x202	850x276x202	950x313x240
	Gewicht (ohne Verpackung)		kg	8	8	11	14
	Abmessungen (Breite x Höhe x Tiefe) (mit Verpackung)		mm	860x366x301	860x366x301	930x366x301	1045x403x327
	Gewicht (mit Verpackung)		kg	10	10	13	16
AUSSENEINHEIT	Schallleistung (EN 12102)	LWA	dB(A)	61	61	64	65
	Schalldruck		dB(A)	51	51	54	55
	Luftdurchsatz (max)		m³/h	1800	1800	2600	3200
	Schutzgrad			IPX4	IPX4	IPX4	IPX4
	Abmessungen (Breite x Höhe x Tiefe) (ohne Verpackung)		mm	720x473x298	720x473x298	898x546x345	898x546x345
	Gewicht (ohne Verpackung)		kg	20	20	28	30
	Abmessungen (Breite x Höhe x Tiefe) (mit Verpackung)		mm	777x530x333	777x530x333	934x608x382	934x608x382
	Gewicht (mit Verpackung)		kg	23	23	32	34
KÜHLKREIS	Flüssigkeitsleitung Ø		inch - mm	1/4"-6,35	1/4"-6,35	1/4"-6,35	1/4"-6,35
	Saugleitung Ø		inch - mm	3/8"-9,52	3/8"-9,52	3/8"-9,52	3/8"-9,52
	Maximale Kältemittellänge		m	15	15	15	15
	Maximaler Höhenunterschied		m	5	5	5	5
	Vorgefüllte Leitungslänge		m	5	5	5	5
	Empfohlene Min.-Leitungslänge		m	5	5	5	5
	Erhöhung des Kältemittels (bei Rohrleitungen mit einer Länge von über 5 m)		g/m	15	15	15	15
	Maximaler Betriebsdruck (Seite Oben/Unten)		MPa	4,2/1,2	4,2/1,2	4,2/1,2	4,2/1,2
	Kältemittel*	Typ		R32	R32	R32	R32
	Treibhauspotential	GWP		675	675	675	675
	Kältemittelfüllung		kg	0,49	0,49	1,01	1,2
ELEKTRISCHE ANSCHLÜSSE	Stromversorgung Inneneinheit		V/F/Hz	220-240 / 1 / 50	220-240 / 1 / 50	220-240 / 1 / 50	220-240 / 1 / 50
	Stromversorgung Außeneinheit		V/F/Hz	220-240 / 1 / 50	220-240 / 1 / 50	220-240 / 1 / 50	220-240 / 1 / 50
	Anschluss Versorgung Außeneinheit	Leiter		3 x 1,0 mm2	3 x 1,0 mm2	3 x 1,5 mm2	3 x 1,5 mm2
	Verbindung Innen-/Außeneinheit	Leiter		4 x 1,0 mm2	4 x 1,0 mm2	4 x 1,5 mm2	4 x 1,5 mm2
	Max. Strom		A	8	8	11	14

BETRIEBSGRENZEN

Innenbereiche Umgebungstemperatur	**Höchsttemperatur im Kühlbetrieb**	DB 32°C
	Mindesttemperatur im Kühlbetrieb	DB 16°C
	Höchsttemperatur im Heizbetrieb	DB 30°C
	Mindesttemperatur im Heizbetrieb	DB 0°C
Aussenbereiche Umgebungstemperatur	**Höchsttemperatur im Kühlbetrieb**	DB 46°C
	Mindesttemperatur im Kühlbetrieb	-
	Höchsttemperatur im Heizbetrieb	DB 27°C
	Mindesttemperatur im Heizbetrieb	DB -15°C

Die angegebenen Daten beziehen sich auf die Anforderungen in EN 14511 und EN 14825 sowie der delegierten Verordnung (EU) 626/2011. Der effektive Stromverbrauch des Produkts kann unter den tatsächlichen Nutzungsbedingungen von den angegebenen abweichen. Die Daten können ohne vorherige Ankündigung geändert und modifiziert werden.
*Nicht hermetisch versiegelte Ausrüstung, die fluorierte Gase mit einem Treibhauspotential von GWP = 675 enthält.
Die Energieeffizienzklassen beziehen sich auf ein Sortiment von A+++ bis D.

				Aryal S1 E Inverter 10 C	Aryal S1 E Inverter 12 C	Aryal S1 E Inverter 18 C	Aryal S1 E Inverter 24 C
	ARTIKELNUMMER INNENEINHEIT			OS-SEAPH10EI	OS-SEAPH12EI	OS-SEAPH18EI	OS-SEAPH24EI
	EAN CODE INNENEINHEIT			8021183115215	8021183115222	8021183115239	8021183115246
	ARTIKELNUMMER AUSSENEINHEIT			OS-KEAPH10EI	OS-KEAPH12EI	OS-KEAPH18EI	OS-KEAPH24EI
	EAN CODE AUSSENEINHEIT			8021183116564	8021183116588	8021183118827	8021183118834
	PRODUKTCODE			OS-K/SEAPH10EI	OS-K/SEAPH12EI	OS-K/SEAPH18EI	OS-K/SEAPH24EI
	EAN CODE			8021183116557	8021183116571	8021183118780	8021183118797
	Energieabgabe im Kühlbetrieb (min/Nennwert/max)		kW	0,91/2,64/3,40	1,11/3,40/4,16	3,39/5,27/5,83	2,08/5,86/7,91
	Energieabgabe im Heizbetrieb (min/Nennwert/max)		kW	0,82/2,93/3,37	1,09/3,68/4,22	3,1/4,97/5,85	1,61/6,0/7,91
	Leistungsaufnahme im Kühlbetrieb (min/Nennwert/max)		kW	0,10/0,73/1,24	0,13/1,04/1,58	0,56/1,55/2,05	0,42/1,787/3,15
	Leistungsaufnahme im Heizbetrieb (min/Nennwert/max)		kW	0,12/0,73/1,20	0,10/0,99/1,68	0,78/1,298/2	0,3/1,608/2,75
	Leistungsaufnahme im Kühlbetrieb (min/Nennwert/max)		A	0,40/3,20/5,40	0,5/4,56/6,9	2,4/6,7/8,9	1,8/7,77/13,8
	Leistungsaufnahme im Heizbetrie (min/Nennwert/max)		A	0,50/3,20/5,20	0,4/4,35/6,9	3,4/5,64/8,7	1,3/6,99/12,2
	EER			3,60	3,28	3,4	3,28
	COP			4,00	3,72	3,83	3,73
	Maximale Leistungsaufnahme im Kühlbetrieb		kW	2,15	2,15	2,50	3,50
	Maximale Leistungsaufnahme im Heizbetrieb		kW	2,15	2,15	2,50	3,50
	Energieeffizienzklasse im Kühlbetrieb			A++	A++	A++	A++
	Energieeffizienzklasse im Heizbetrieb ZWISCHENSAISON			A+	A+	A+	A+
	Energieeffizienzklasse im Heizbetrieb WÄRMERE SAISON			A+++	A+++	A+++	A++
	Energieeffizienzklasse im Heizbetrieb KALTE SAISON			-	-	-	-
	Leistungsaufnahme im Kühlbetrieb		kWh/Jahr	156	211	247	405
	Jährlicher Leistungsaufnahme im Heizbetrieb ZWISCHENSAISON		kWh/Jahr	910	945	1435	1818
	Jährlicher Leistungsaufnahme im Heizbetrieb WÄRMERE SAISON		kWh/Jahr	714	706	1208	1691
	Jährlicher Leistungsaufnahme im Heizbetrieb KALTE SAISON		kWh/Jahr	-	-	-	-
	Entfeuchtungsleistung		l/h	1	1,2	1,6	2,4
Auslegungslast (EN 14825)	Kühlung	Pdesignc	kW	2,8	3,6	5,2	7
	Heizung / Durchschnitt	Pdesignh	kW	2,6	2,7	4,1	4,8
	Heizung / Wärmer	Pdesignh	kW	2,6	2,5	4,4	5,8
	Heizung / Kälter	Pdesignh	kW	-	-	-	-
Jahreszeitenbedingter Wirkungsgrad (EN 14825)	Kühlung	SEER		6,3	6,1	7,4	6,1
	Heizung / Durchschnitt	SCOP (A)		4,0	4,0	4	4
	Heizung / Wärmer	SCOP (W)		5,1	5,1	5,1	4,8
	Heizung / Kälter	SCOP (C)		-	-	-	-
INNENEINHEIT	Schallleistung (EN 12102)	LWA	dB(A)	54	55	56	59
	Schallleistungspegel (max/mit/min/leise)		dB(A)	39/32/25/-	41/35/25/-	42/36/26/-	45/40/36/-
	Luftdurchsatz im Kühlbetrieb (max/med/min)		m³/h	466/360/325	547/430/314	840/680/540	980/817/662
	Luftdurchsatz im Heizbetrieb (max/med/min)		m³/h	466/360/325	625/430/314	840/680/540	980/817/662
	Schutzgrad			IPX0	IPX0	IPX0	IPX0
	Abmessungen (Breite x Höhe x Tiefe) (ohne Verpackung)		mm	805x285x194	805x285x194	957x302x213	1040x327x220
	Gewicht (ohne Verpackung)		kg	7,6	7,6	10	12,3
	Abmessungen (Breite x Höhe x Tiefe) (mit Verpackung)		mm	870x365x270	870x365x270	1035x385x295	1120x405x315
	Gewicht (mit Verpackung)		kg	9,7	9,8	13,0	15,8
AUSSENEINHEIT	Schallleistung (EN 12102)	LWA	dB(A)	62	63	63	67
	Schalldruck		dB(A)	55,5	56	56	59
	Luftdurchsatz (max)		m³/h	1750	1800	2100	3500
	Schutzgrad			IP24	IP24	IPX4	IPX4
	Abmessungen (Breite x Höhe x Tiefe) (ohne Verpackung)		mm	720x495x270	720x495x270	805x554x330	890x673x342
	Gewicht (ohne Verpackung)		kg	23,2	23,2	32,7	42,9
	Abmessungen (Breite x Höhe x Tiefe) (mit Verpackung)		mm	835x540x300	835x540x300	915x615x370	995x740x398
	Gewicht (mit Verpackung)		kg	25,0	25,0	35,4	45,9
KÜHLKREIS	Flüssigkeitsleitung Ø		inch - mm	1/4" - 6,35	1/4" - 6,35	1/4" - 6,35	3/8" - 9,52
	Saugleitung Ø		inch - mm	3/8" - 9,52	3/8" - 9,52	1/2" - 12,7	5/8" - 15,9
	Maximale Kältemittellänge		m	25	25	30	50
	Maximaler Höhenunterschied		m	10	10	20	25
	Vorgefüllte Leitungslänge		m	5	5	5	5
	Empfohlene Min.-Leitungslänge		m	3	3	3	3
	Erhöhung des Kältemittels (bei Rohrleitungen mit einer Länge von über 5 m)		g/m	12	12	12	24
	Maximaler Betriebsdruck (Seite Oben/Unten)		MPa	4,3/1,7	4,3/1,7	4,3/1,7	4,3/1,7
	Kältemittel*	Typ		R32	R32	R32	R32
	Treibhauspotential	GWP		675	675	675	675
	Kältemittelfüllung		kg	0,55	0,55	1,08	1,42
ELEKTRISCHE ANSCHLÜSSE	Stromversorgung Inneneinheit		V/F/Hz	220-240 / 1 / 50	220-240 / 1 / 50	220-240 / 1 / 50	220-240 / 1 / 50
	Stromversorgung Außeneinheit		V/F/Hz	220-240 / 1 / 50	220-240 / 1 / 50	220-240 / 1 / 50	220-240 / 1 / 50
	Anschluss Versorgung Außeneinheit	Leiter		3 x 2,5 mm2	3 x 2,5 mm2	3 x 2,5 mm2	3 x 2,5 mm2
	Verbindung Innen-/Außeneinheit	Leiter		5 x 1,5 mm2	5 x 1,5 mm2	5 x 1,5 mm2	5 x 2,5 mm2
	Max. Strom		A	10,0	10,0	13,0	15,5

	BETRIEBSGRENZEN			
Innenbereiche Umgebungstemperatur	**Höchsttemperatur im Kühlbetrieb**	DB 32°C	DB 32°C	DB 32°C	DB 32°C
	Mindesttemperatur im Kühlbetrieb	DB 17°C	DB 17°C	DB 17°C	DB 17°C
	Höchsttemperatur im Heizbetrieb	DB 30°C	DB 30°C	DB 30°C	DB 30°C
	Mindesttemperatur im Heizbetrieb	DB 0°C	DB 0°C	DB 0°C	DB 0°C
Aussenbereiche Umgebungstemperatur	**Höchsttemperatur im Kühlbetrieb**	DB 43°C	DB 43°C	DB 50°C	DB 50°C
	Mindesttemperatur im Kühlbetrieb	-	-	-	-
	Höchsttemperatur im Heizbetrieb	DB 30°C	DB 30°C	DB 30°C	DB 30°C
	Mindesttemperatur im Heizbetrieb	DB -15°C	DB -15°C	DB -15°C	DB -15°C

Die angegebenen Daten beziehen sich auf die Anforderungen in EN 14511 und EN 14825 sowie der delegierten Verordnung (EU) 626/2011. Der effektive Stromverbrauch des Produkts kann unter den tatsächlichen Nutzungsbedingungen von den angegebenen abweichen. Die Daten können ohne vorherige Ankündigung geändert und modifiziert werden.
*Nicht hermetisch versiegelte Ausrüstung, die fluorierte Gase mit einem Treibhauspotential von GWP = 675 enthält.
Die Energieeffizienzklassen beziehen sich auf ein Sortiment von A+++ bis D.

			AE Aryal S2 E Dual Inverter 14	AE Aryal S2 E Dual Inverter 18	AE Aryal S2 E Trial Inverter 21
	EAN CODE AUSSENEINHEIT		OS-CAAMH14EI	OS-CAAMH18EI	OS-CAAMH21EI
	EAN CODE		8021183119282	8021183119299	8021183119305
	Stromversorgung	V/F/Hz	One Phase 220-240 / 1 / 50	One Phase 220-240 / 1 / 50	One Phase 220-240 / 1 / 50
Kühlung	Leistung (Min-Nom-Max)	kW	1,47-4,1-4,98	2,29-5,28-6,41	1,99-6,15-7,53
	Elektrische Leistungsaufnahme (Nom/Min-Max)	kW	1,27(0,1-1,6)	1,64(0,69-2)	1,91(0,52-2,23)
	Strom (Nom/Min-Max)	A	5,52(0,43-6,96)	7,13(3-8,7)	8,3(2,26-9,70)
	Auslegungslast (PdesignC)	kW	4,24	5,42	6,48
	SEER		7,4	7,5	7,6
	Energieeffizienzklasse		A++	A++	A++
	Jahresenergieverbrauch	kWh/A	202	253	300
Heizung	Leistung (Min-Nom-Max)	kW	1,61-4,4-5,12	2,40-5,57-6,71	1,99-6,45-7,75
	Elektrische Leistungsaufnahme (Nom/Min-Max)	kW	1,19(0,22-1,45)	1,5(0,6-1,75)	1,74(0,56-2,15)
	Strom (Nom/Min-Max)	A	5,17(0,96-6,3)	6,52(2,6-7,61)	7,57(2,43-9,34)
	Auslegungslast (PdesignH) (Mitteltemperaturanwendung)	kW	4,04-4,35	4,58-5,13	5,58-5,69
	Scop (Bereich: mittel-warm)		4,3-5,3	4,4-5,2	4,4-5,8
	Energieeffizienzklasse (Mitteltemperaturanwendung)	Mittlerer Bereich / warmer Bereich	A+/A+++	A+/A+++	A+/A+++
	Jahresenergieverbrauch (Mitteltemperaturanwendung)	kWh/A	1302-1145	1473-1387	1773-1385
	Energieeffizienz E.E.R./C.O.P	W/W	3,23/3,71	3,23/3,71	3,23/3,71
Ausseneinheit	Abmessungen (Breite x Höhe x Tiefe) (ohne Verpackung)	mm	805x554x330	805x554x330	890x673x342
	Gewicht (ohne Verpackung)	kg	31,6	35,0	43,3
	Abmessungen (Breite x Höhe x Tiefe) (mit Verpackung)	mm	915x615x370	915x615x370	1030x750x438
	Gewicht (mit Verpackung)	kg	34,7	38,0	47,1
	Luftdurchsatz	m³/h	2100	2100	3000
	Schalldruck (Max)	dB(A)	56	56	58
	Schallleistung (max)	dB(A)	64	65	65
	Verdichter		drehbar	drehbar	drehbar
Abmessungen und Beschränkungen Kühlkreislauf	Leitungsanschluss Flüssigkeit	mm	2x6,35	2x6,35	3x6,35
	Leitungsanschluss Gas	mm	2x9,52	2x9,52	3x9,52
	Vorgefüllte Leitungslänge	m	15	15	22,5
	Empfohlene Min.-Leitungslänge	m	3	3	3
	Äquivalente Leitungslänge (max.)	m	40	40	60
	Maximale Länge der Rohrleitungen	m	25	25	30
	Zusätzliche Füllmenge	g/m	12	12	12
	Niveauunterschied (max.) (Außeneinheit höher als Inneneinheiten)	m	15	15	15
	Niveauunterschied (max.) (Außeneinheit tiefer als Inneneinheiten)	m	15	15	15
	Maximaler Höhenunterschied zwischen Innengeräten	m	10	10	10
Kälteflüssigkeit	Kältemittel*		R32	R32	R32
	GWP		675	675	675
	Kältemittelgas-Ladung	kg	1,1	1,25	1,5
	Maximaler Betriebsdruck (Seite Oben/Unten)	MPa	4,3/1,7	4,3/1,7	4,3-1,7
Elektrische Anschlüsse	Hauptstromversorgung	V/F/Hz	One Phase 220-240 / 1 / 50	One Phase 220-240 / 1 / 50	One Phase 220-240 / 1 / 50
	Maximale elektrische Leistungsaufnahme	W	2750	3050	3910
	Max. Strom	A	12	13	17
Betriebsgrenzen	Außentemperaturen Kühlen (Min-Max)	°C B.S.	-/+50	-/+50	- /+50
	Außentemperaturen Heizen (Min-Max)	°C B.U.	-15/+24	-15/+24	-15/+24

Die angegebenen Daten beziehen sich auf die Anforderungen, die in EN 14511 und EN 14825 sowie der delegierten Verordnung (EU) 626/2011 für die Kombination vorgesehen sind, die die höchste Energieklasse ausdrücken kann. Informationen zur Energieklasse und Leistung der einzelnen Kombinationen finden Sie in den Auswahltabellen auf der Website www.olimpiasplendid.it und am Energieausweis der jeweiligen Kombination. Der effektive Stromverbrauch des Produkts kann unter den tatsächlichen Nutzungsbedingungen von den angegebenen abweichen. Die Daten können ohne vorherige Ankündigung geändert und modifiziert werden. Die Werte des Schallleistungspegels des Sortiments Aryal S2 gelten unter folgenden Bedingungen: in einem halbreflexionsfreiem Raum, Gerät im Freifeld aufgestellt, Messgerät 1 Meter davon entfernt (Außengerät).
* Nicht hermetisch versiegelte Ausrüstung, die fluorierte Gase mit einem Treibhauspotential von GWP = 675 enthält.
Die Energieeffizienzklassen beziehen sich auf ein Sortiment von A+++ bis D.

			IE Phenix E Inverter 9	IE Phenix E Inverter 12
	ARTIKELNUMMER INNENEINHEIT		OS-SEPHH09EI	OS-SEPHH12EI
	EAN CODE		8021183117424	8021183117431
	Stromversorgung	V/F/Hz	220-240/1/50	220-240/1/50
	Kühlung	kW (Nom)	2,64	3,52
	Heizung	kW (Nom)	2,93	3,81
Inneneinheit	Abmessungen (Breite x Höhe x Tiefe) (ohne Verpackung)	mm	835x295x208	835x295x208
	Gewicht (ohne Verpackung)	kg	8,7	8,7
	Abmessungen (Breite x Höhe x Tiefe) (mit Verpackung)	mm	905x355x290	905x355x290
	Gewicht (mit Verpackung)	kg	11,5	11,3
	Luftdurchsatz (min/mittel/max)	m³/h	300-360-510	310-370-520
	Schalldruck (silent/min/med/max)	dB(A)	/-22-31-37	/-22-33-39
	Schallleistung Max (EN 12102)	dB(A)	54	55
Größe Rohrleitungen	Leitungsanschluss Flüssigkeit	inch - mm	1/4" - 6,35	1/4" - 6,35
	Leitungsanschluss Gas	inch - mm	3/8" - 9,52	3/8" - 9,52
Betriebsgrenzen	Innentemperaturen Kühlen (Min-Max)	°C B.S.	+16/+32	+16/+32
	Innentemperaturen Heizen (Min-Max)	°C B.S.	0/+30	0/+30

Die angegebenen Daten beziehen sich auf die Anforderungen in EN 14511 und EN 14825 sowie der delegierten Verordnung (EU) 626/2011. Der effektive Stromverbrauch des Produkts kann unter den tatsächlichen Nutzungsbedingungen von den angegebenen abweichen. Die Daten können ohne vorherige Ankündigung geändert und modifiziert werden.
Der Schallleistungspegel der internen Einheiten Phenix gelten unter folgenden Bedingungen: in einer halbschalltoten Kammer, Gerät im freien Feld aufgestellt, Messgerät 1,5 Meter (externe Einheit) von der Einheit entfernt.
*Nicht hermetisch versiegelte Ausrüstung, die fluorierte Gase mit einem Treibhauspotential von GWP = 675 enthält.

Herunterladen der vollständigen Kombinationstabelle
Die Tabelle zeigt die möglichen allgemeinen Kombinationen von Aryal S2 Multisplit-Außengeräten. Abhängig von den spezifischen Modellen der Innengeräte sollten Sie immer die Kombinationen online auf Olimpiasplendid.de überprüfen.

Installation der Leitungen

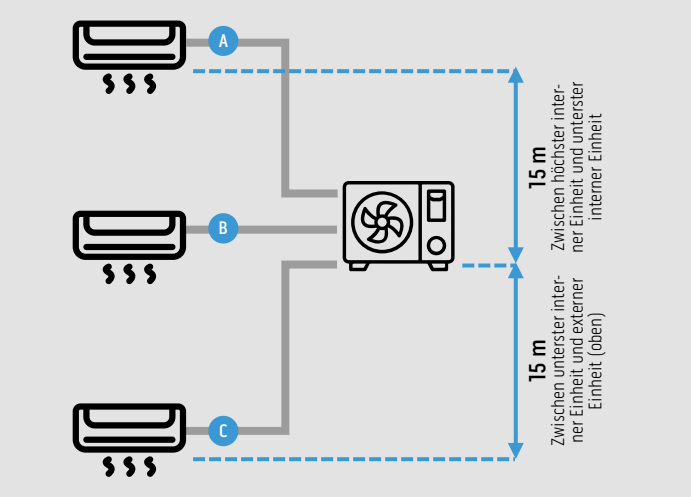

Maximaler Abstand einzelne Leitung Inneneinheit - Ausseneinheit

DUAL	TRIAL
25 m	30 m

Gesamtlänge A+B+C

DUAL	TRIAL
40 m	60 m